PGC-300

协作型平行电爪

DH-ROBOTICS

抓持力(单侧)

40~300 N

总行程

75 mm

产品参数

位置重复精度	± 0.03 mm
背隙	单侧 0.2mm 或更少
打开/闭合时间	0.8 s/0.8 s
传动方式	齿轮齿条+T型导轨
重量	1.6 kg
运行噪音	< 50 dB

运行环境

通讯协议	标配：Modbus RTU(RS485)，Digital I/O 选配：TCP/IP, USB2.0, CAN2.0A,PROFINET,EtherCAT
工作电压	24 V DC ± 10%
额定电流	0.4 A
峰值电流	1 A
防护等级	IP 67
推荐使用环境	0~40°C，85% RH 以下

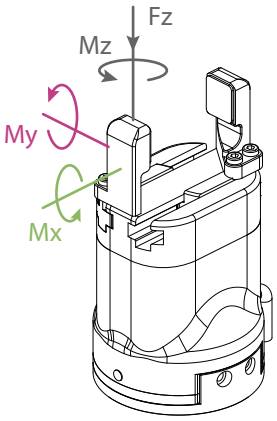

垂直方向容许静负荷	
Fz:	600 N
负载允许力矩	
Mx:	15 N·m
My:	15 N·m
Mz:	15 N·m

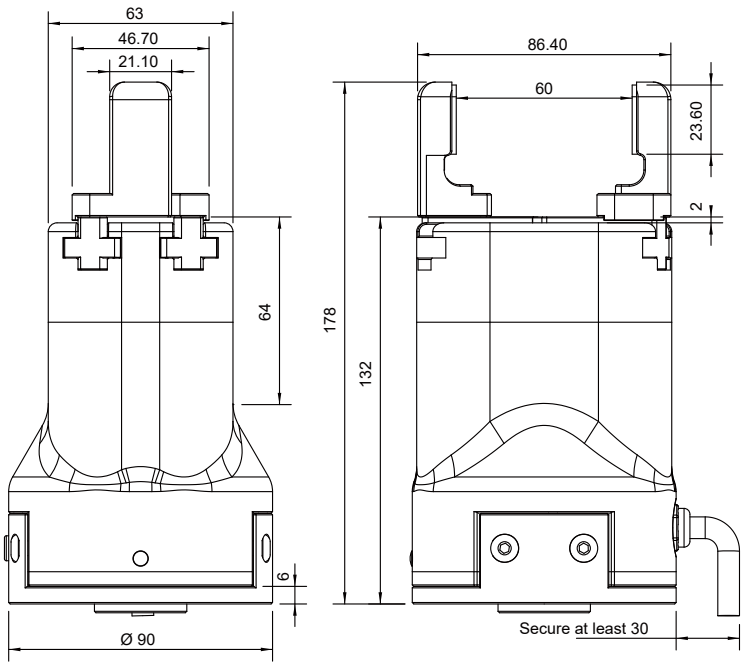

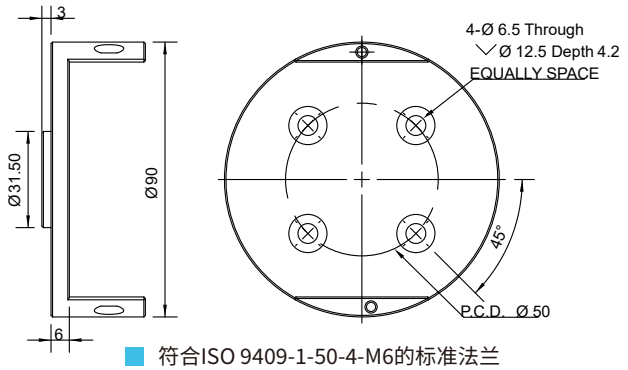

符合ISO 9409-1-50-4-M6的标准法兰

*如需定制法兰，建议根据机器人安装孔位进行设计，或联系我们

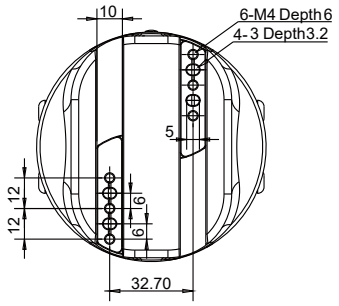

导轨安装孔位

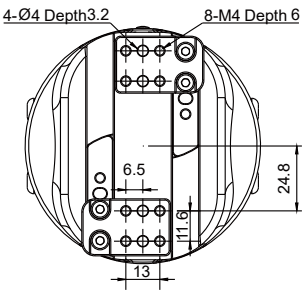

定制手指连接板尺寸

*如需定制手指，建议根据手指安装板尺寸进行设计，或联系我们